A) JUNTAS TRANSVERSALES

1) JUNTA TRANSVERSAL DE EXPANSIÓN

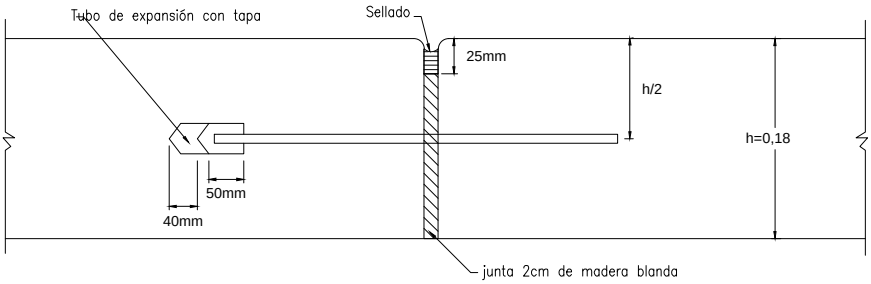

Barra pasador ϕ25mm.
Long. 40cm σe1200kg/cm2
separación 30cm mitad
pintado y engrasado

2) JUNTA TRANSVERSAL DE CONTRACCIÓN

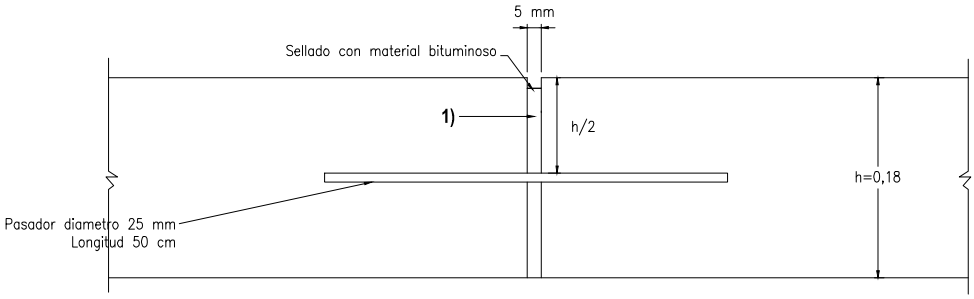

3) JUNTA DE EXPANSIÓN CONTRA OTRAS ESTRUCTURAS-DILATACIÓN

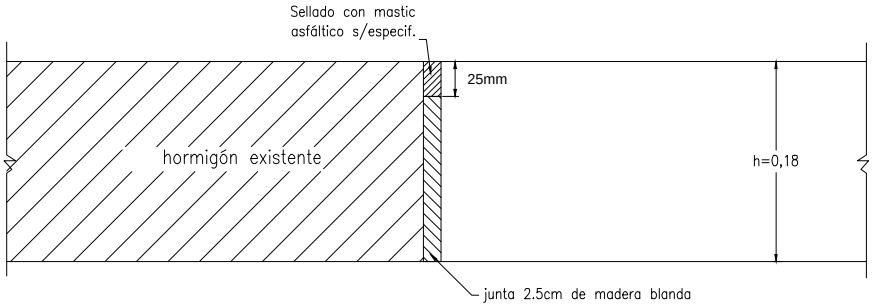

MUNICIPALIDAD DE MENDOZA	**DETALLES JUNTAS EN PAVIMENTOS DE HORMIGON**			**SECRETARIA DE PLANIFICACION INFRAESTRUCTURA Y AMBIENTE**
	ESC.: S/E	2016		Plano N° 7

Este Documento se encuentra Firmado Digitalmente