DETALLE PUENTE PEATONAL

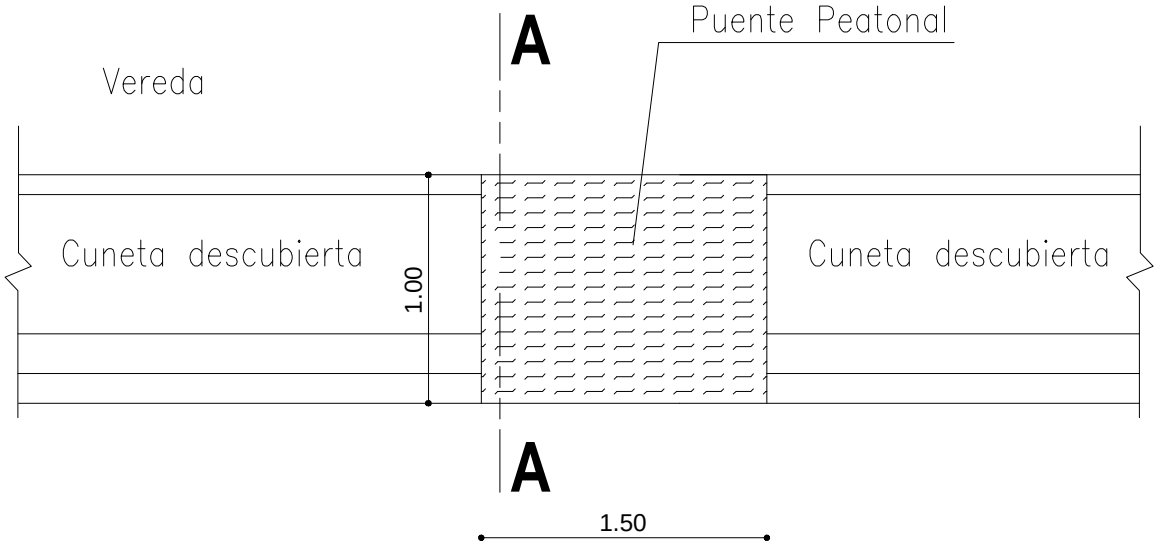

CORTE A - A

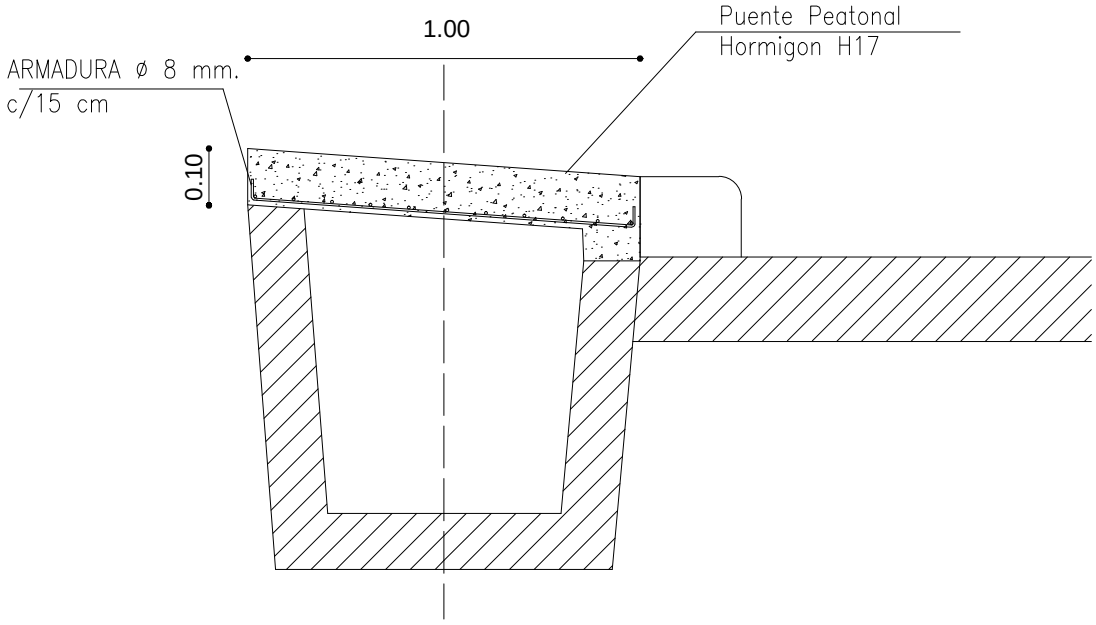

MUNICIPALIDAD DE MENDOZA	PUENTES PEATONALES			SECRETARIA DE PLANIFICACION INFRAESTRUCTURA Y AMBIENTE
	ESC.: S/E	2016		Plano N° 4

Este Documento se encuentra Firmado Digitalmente